6370

cod.: 6370

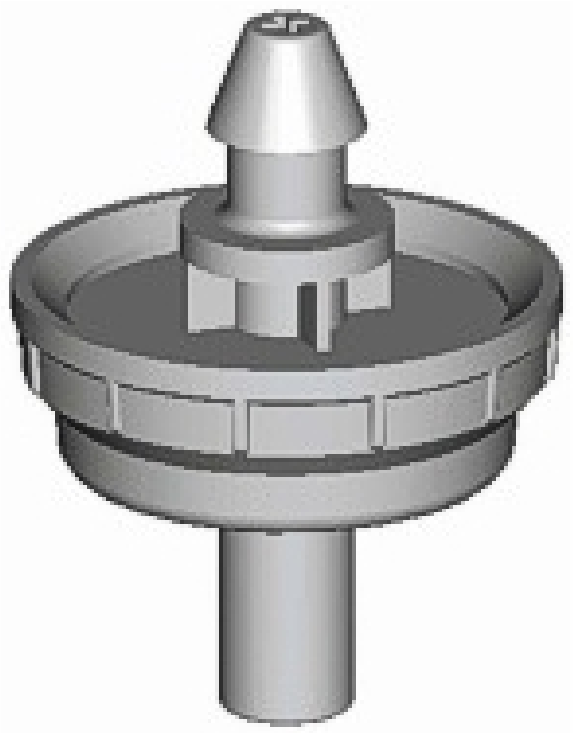

GOCCIOLATORI AUTOCOMPENSANTI A MEMBRANA 4 LT/H SIRIO 2 1135-0040

/ NR