6694

cod.: 6694

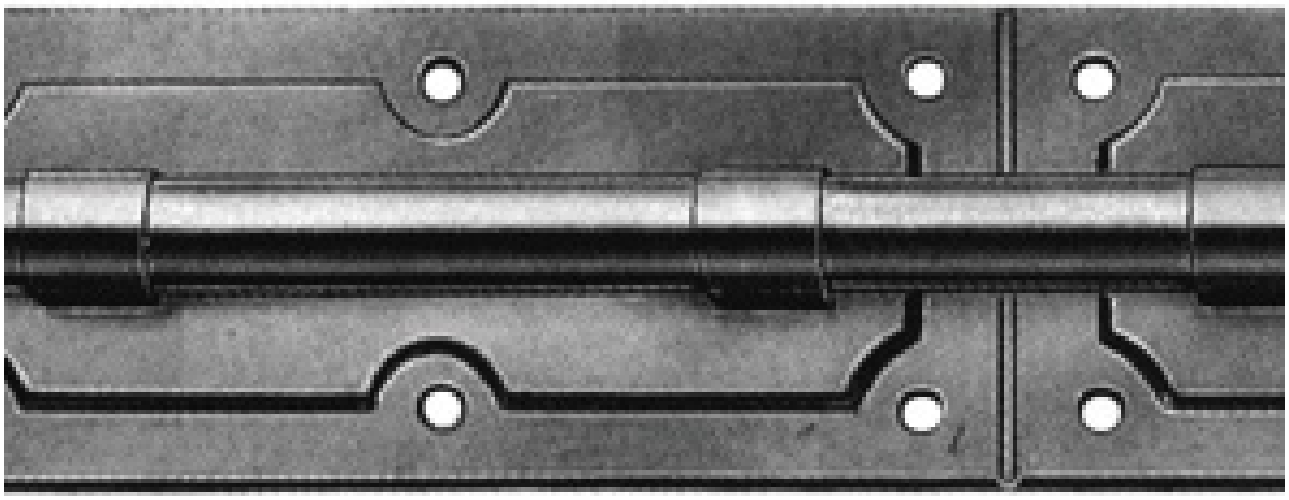

CATENACCI PORTALUCCHETTO TONDI Z.T. 760

/ NR